第64回関東学生剣道選手権大会

【第1ブロック】

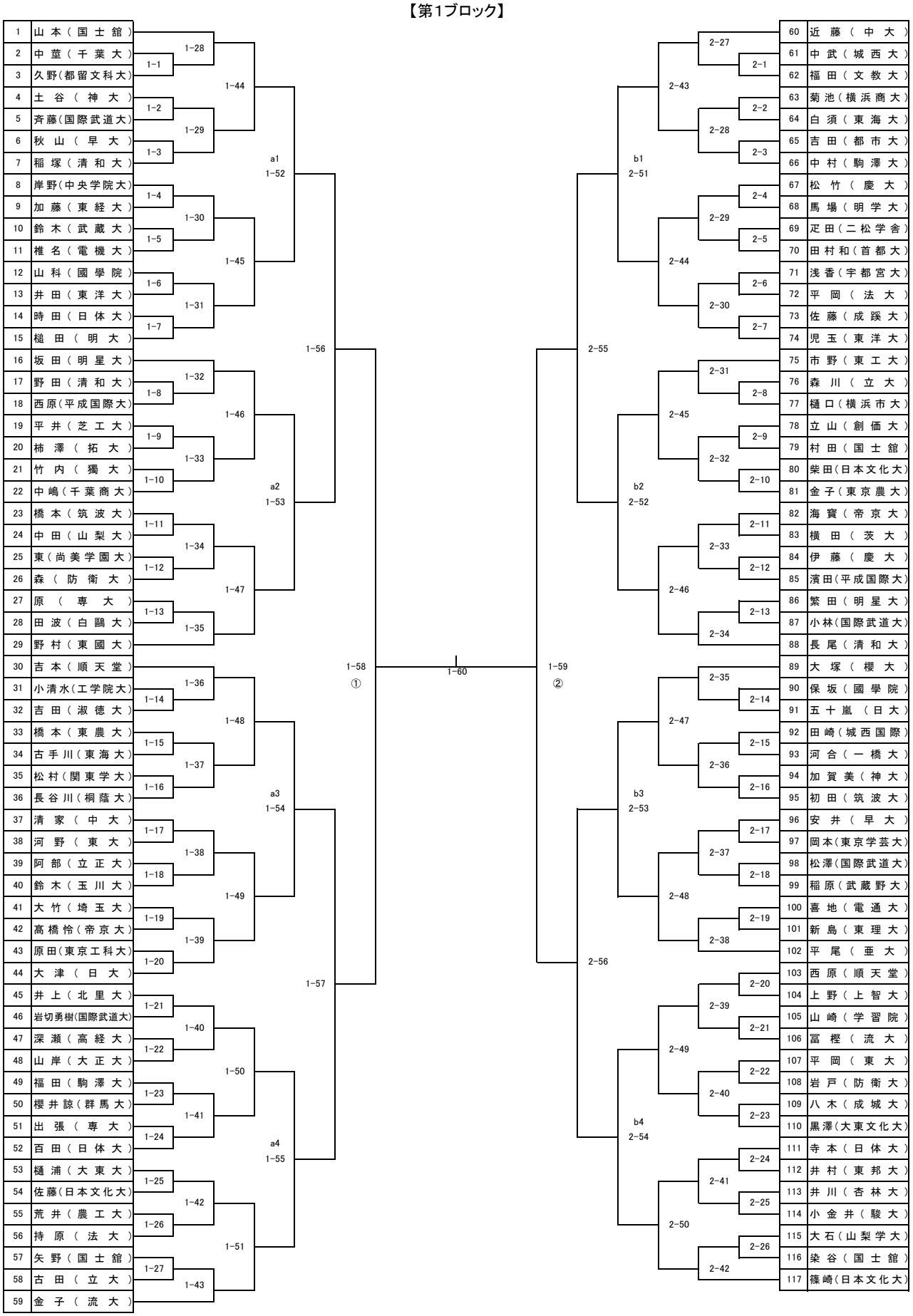

第64回関東学生剣道選手権大会
【第2ブロック】

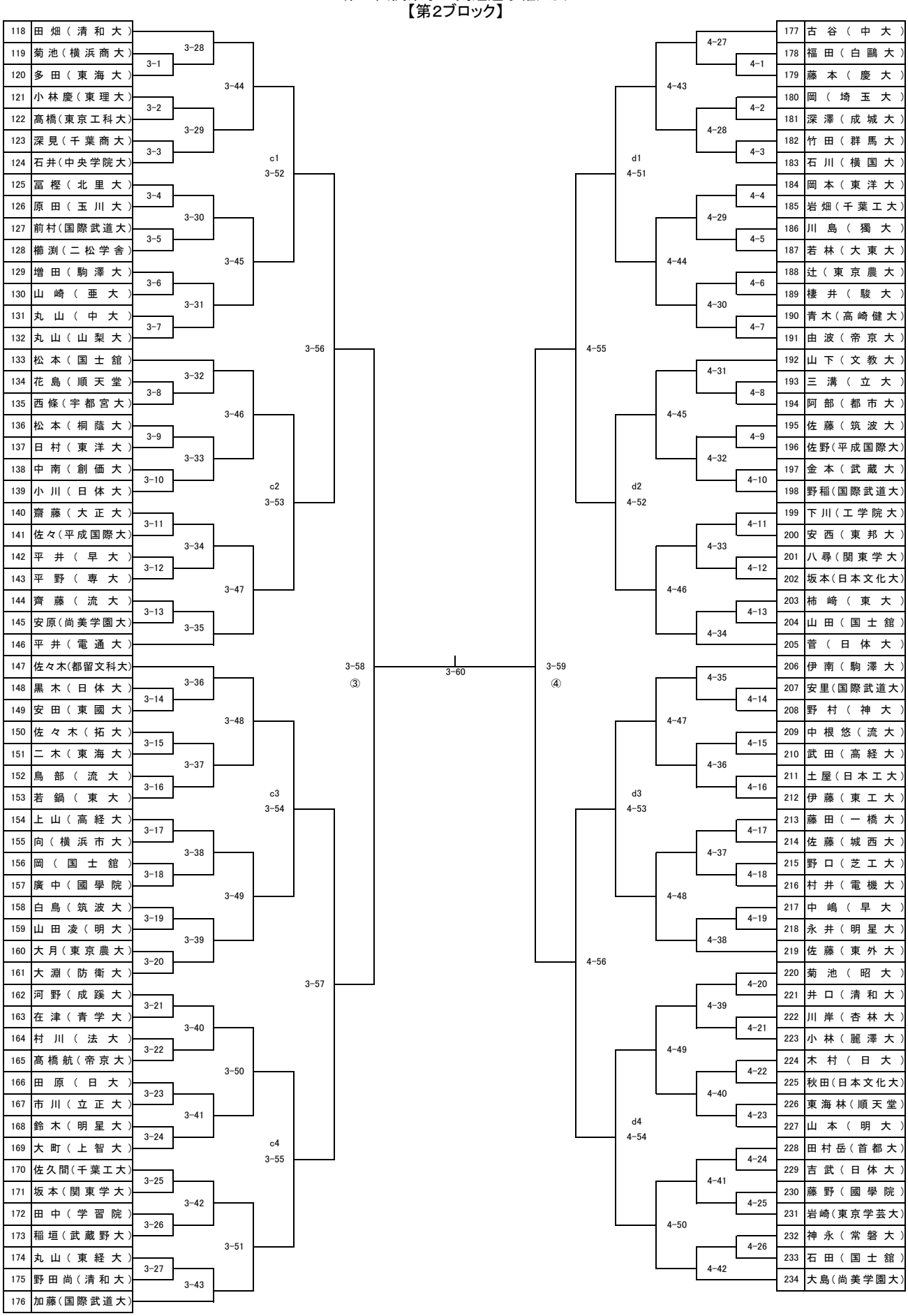

第64回関東学生剣道選手権大会
【第3ブロック】

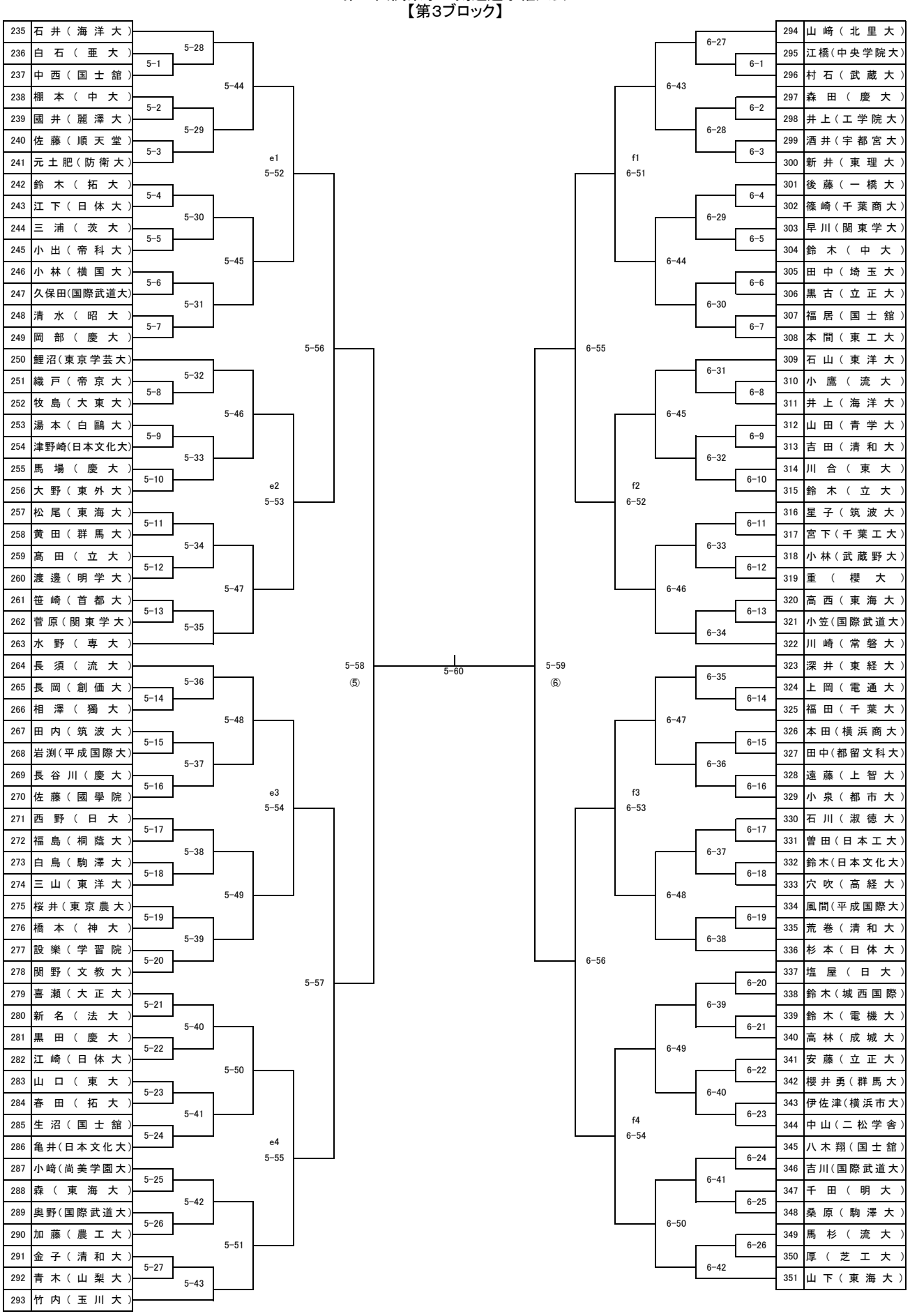

第64回関東学生剣道選手権大会
【第4ブロック】

352	秋庭（武蔵大）
353	二神（桐蔭大）
354	舘井（順天堂）
355	森光（専大）
356	髙山（大正大）
357	田中（日本文化大）
358	太田（海洋大）
359	今井（流大）
360	星谷（麗澤大）
361	早川（大東大）
362	和泉（上智大）
363	中村（東海大）
364	北澤（文教大）
365	小林哲（東理大）
366	水島（東大）
367	月田（高崎健大）
368	張替（淑徳大）
369	本間（中大）
370	居樹（立正大）
371	伊藤（国士舘）
372	赤阪（日体大）
373	渡辺（玉川大）
374	青木（東邦大）
375	長尾（国際武道大）
376	松葉（早大）
377	吉澤（城西大）
378	宮下（山梨大）
379	岩部（成蹊大）
380	篠原（昭大）
381	土方（明星大）
382	小栗（國學院）
383	白山（立大）
384	了戒（専大）
385	加藤（北里大）
386	辻（拓大）
387	渡邊（東海大）
388	福田（東京農大）
389	山田将（明大）
390	富島（防衛大）
391	横溝（慶大）
392	海野（東國大）
393	佐藤（国士舘）
394	松崎（筑波大）
395	梶原（日体大）
396	赤星（国際武道大）
397	髙津（日本文化大）
398	橋本（関東学大）
399	足立（横浜商大）
400	村上（平成国際大）
401	小島（東京工科大）
402	岩永（日大）
403	増田（農工大）
404	大山（日本工大）
405	髙橋（清和大）
406	上野（千葉大）
407	中澤（帝科大）
408	向殿（神大）
409	今野（流大）
410	下田（城西国際）

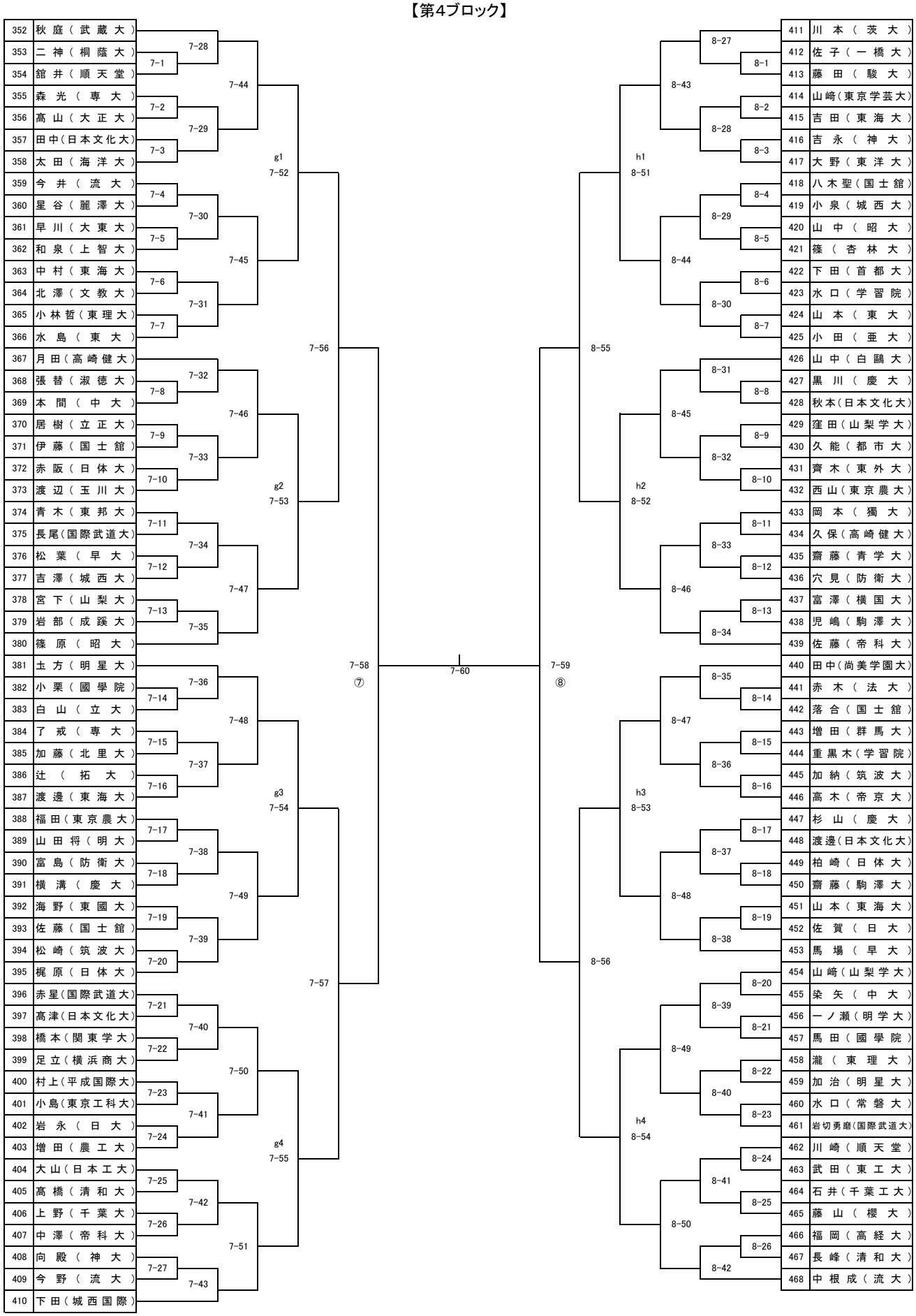

411	川本（茨大）
412	佐子（一橋大）
413	藤田（駿大）
414	山崎（東京学芸大）
415	吉田（東海大）
416	吉永（神大）
417	大野（東洋大）
418	八木聖（国士舘）
419	小泉（城西大）
420	山中（昭大）
421	篠（杏林大）
422	下田（首都大）
423	水口（学習院）
424	山本（東大）
425	小田（亜大）
426	山中（白鷗大）
427	黒川（慶大）
428	秋本（日本文化大）
429	窪田（山梨学大）
430	久能（都市大）
431	齊木（東外大）
432	西山（東京農大）
433	岡本（獨大）
434	久保（高崎健大）
435	齋藤（青学大）
436	穴見（防衛大）
437	富澤（横国大）
438	児嶋（駒澤大）
439	佐藤（帝科大）
440	田中（尚美学園大）
441	赤木（法大）
442	落合（国士舘）
443	増田（群馬大）
444	重黒木（学習院）
445	加納（筑波大）
446	高木（帝京大）
447	杉山（慶大）
448	渡邊（日本文化大）
449	柏崎（日体大）
450	齋藤（駒澤大）
451	山本（東海大）
452	佐賀（日大）
453	馬場（早大）
454	山崎（山梨学大）
455	染矢（中大）
456	一ノ瀬（明学大）
457	馬田（國學院）
458	瀧（東理大）
459	加治（明星大）
460	水口（常磐大）
461	岩切勇磨（国際武道大）
462	川崎（順天堂）
463	武田（東工大）
464	石井（千葉工大）
465	藤山（櫻大）
466	福岡（高経大）
467	長峰（清和大）
468	中根成（流大）